ARTICOLO N°

MODELLO N°

NOME

SIS #

AIA #

Flexy Compact
Elemento cassa con scorrivassoio in tubo inox lato cliente, H=900mm



322111 (F30N0AF00W) Elemento cassa con scorrivassoio in tubo inox lato cliente, H=900mm

Descrizione

Articolo N°

Design compatto, ideale per ambienti con spazio ridotto. Scorrivassoio in tubo inox lato cliente. Unità montata su piedini alti 150 mm. Struttura robusta, con pannellature laminate su 4 lati. Altezza piano di lavoro: 900 mm. L'unità ha una pannellatura protettiva ed è progettata per ospitare un registratore di cassa con spazio sufficiente per la sedia dell'operatore. Fornito di serie con un cassetto con serratura e chiave. Disponibile nella configurazione sinistra o destra.

Caratteristiche e benefici

- CB e CE certificati da un ente terzo notificato.
- Lo scorrivassoi tubolare in acciaio inox è installato sul lato del cliente e può essere ripiegato verso il basso per facilitare il passaggio delle unità attraverso le porte.
- Ideale per distribuzione con operatore.
- Unità montata su piedini alti 150 mm.
- Opzioni disponibili tramite richieste speciali: colori, scorrivassoi, sovrastrutture, piedini/ ruote, altezza 750mm per bambini.
- Le zoccolature in acciaio inox sono disponibili come accessorio.
- L'unità ha una pannellatura protettiva ed è progettata per ospitare un registratore di cassa con spazio sufficiente per la sedia dell'operatore.
- Fornito di serie con un cassetto con serratura e chiave.
- Disponibile nella configurazione sinistra o destra.
- Design compatto, ideale per ambienti con spazio ridotto.
- Il cibo, introdotto alla temperatura corretta, mantiene la sua temperatura interna secondo gli standard Afnor.

Costruzione

- Piano in acciaio inox AISI 304.
- Struttura robusta, con pannellature laminate su 4 lati.

Approvazione:

Flexy Compact
Elemento cassa con scorrivassoio in tubo inox lato cliente, H=900mm

Fronte

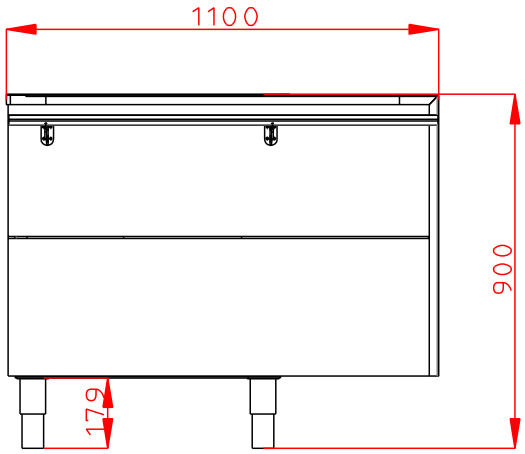

Lato

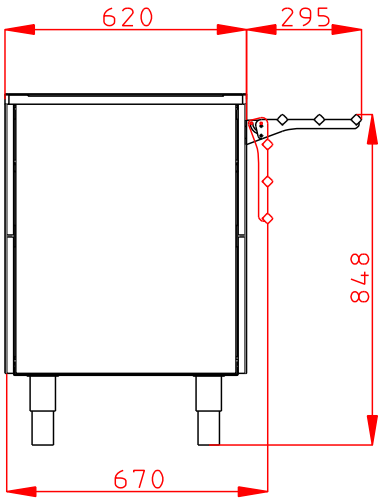

Alto

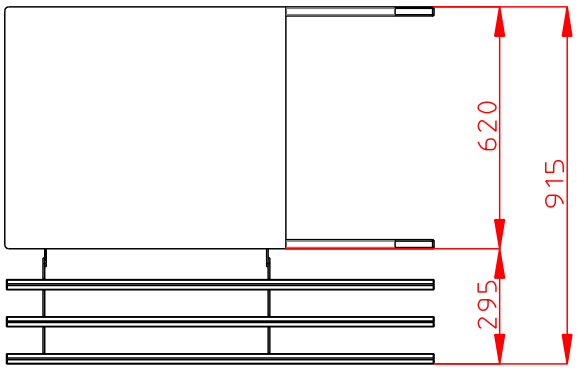

Flexy Compact
Elemento cassa con scorrivassoio in tubo inox lato cliente, H=900mm

L'azienda si riserva il diritto di apportare modifiche ai prodotti senza preavviso

2026.11.19

Flexy Compact
Elemento cassa con scorrivassoio in tubo inox lato cliente, H=900mm

Informazioni chiave

Numero porte:	
Dimensioni esterne, larghezza:	1100 mm
Dimensioni esterne, profondità:	915 mm
Dimensioni esterne, altezza:	900 mm
Peso netto:	66 kg
Altezza imballo:	1140 mm
Larghezza imballo:	900 mm
Profondità imballo:	1140 mm
Regolazione altezza:	5/60 mm

L'azienda si riserva il diritto di apportare modifiche ai prodotti senza preavviso